Part number:

HYDROMA
HYDRAULICKÉ SYSTÉMY

HIDROMA SISTEMS
UKŁADY HYDRAULICZNE
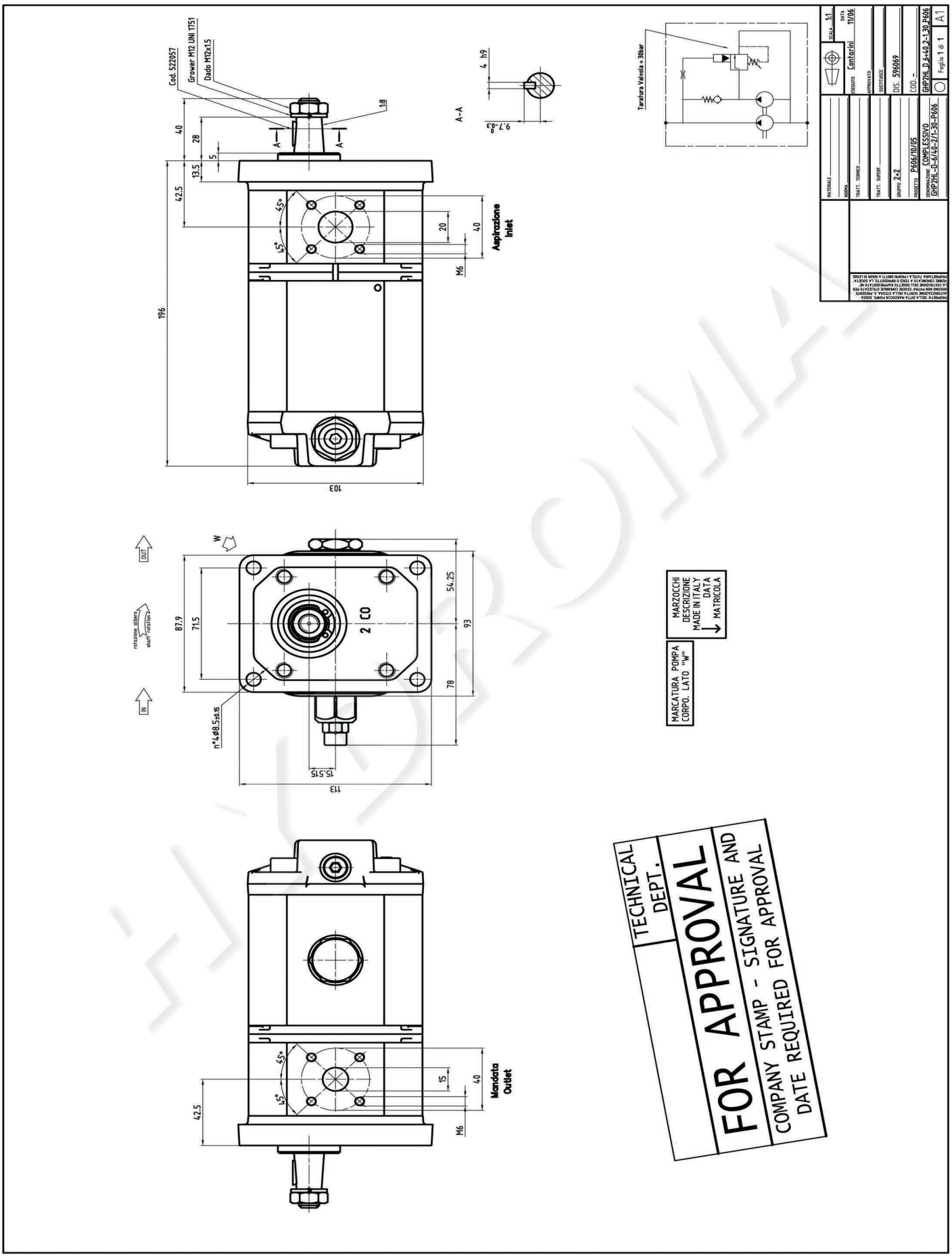
HYDROMA
ГИДРАВЛИЧЕСКИЕ СИСТЕМЫ